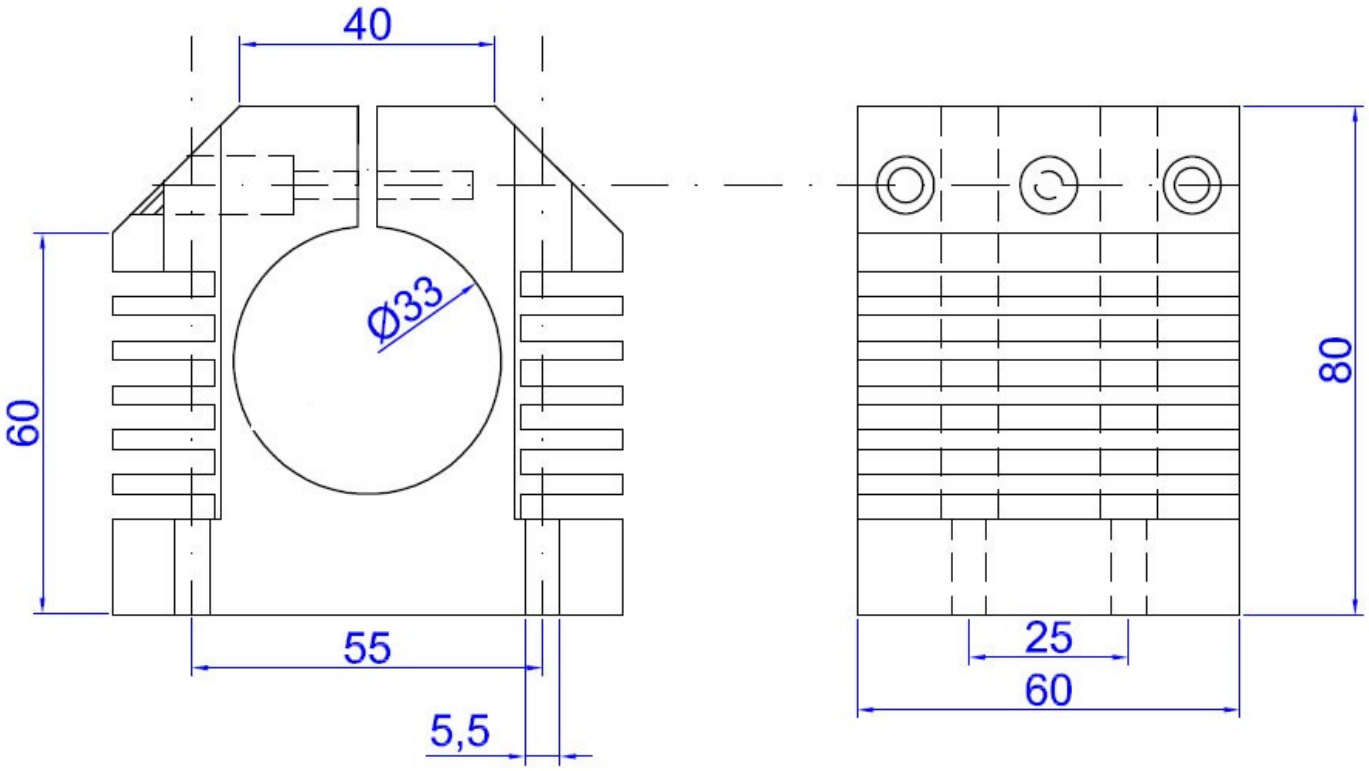181033 Spindelträger 33 mm